NOVA LUCE
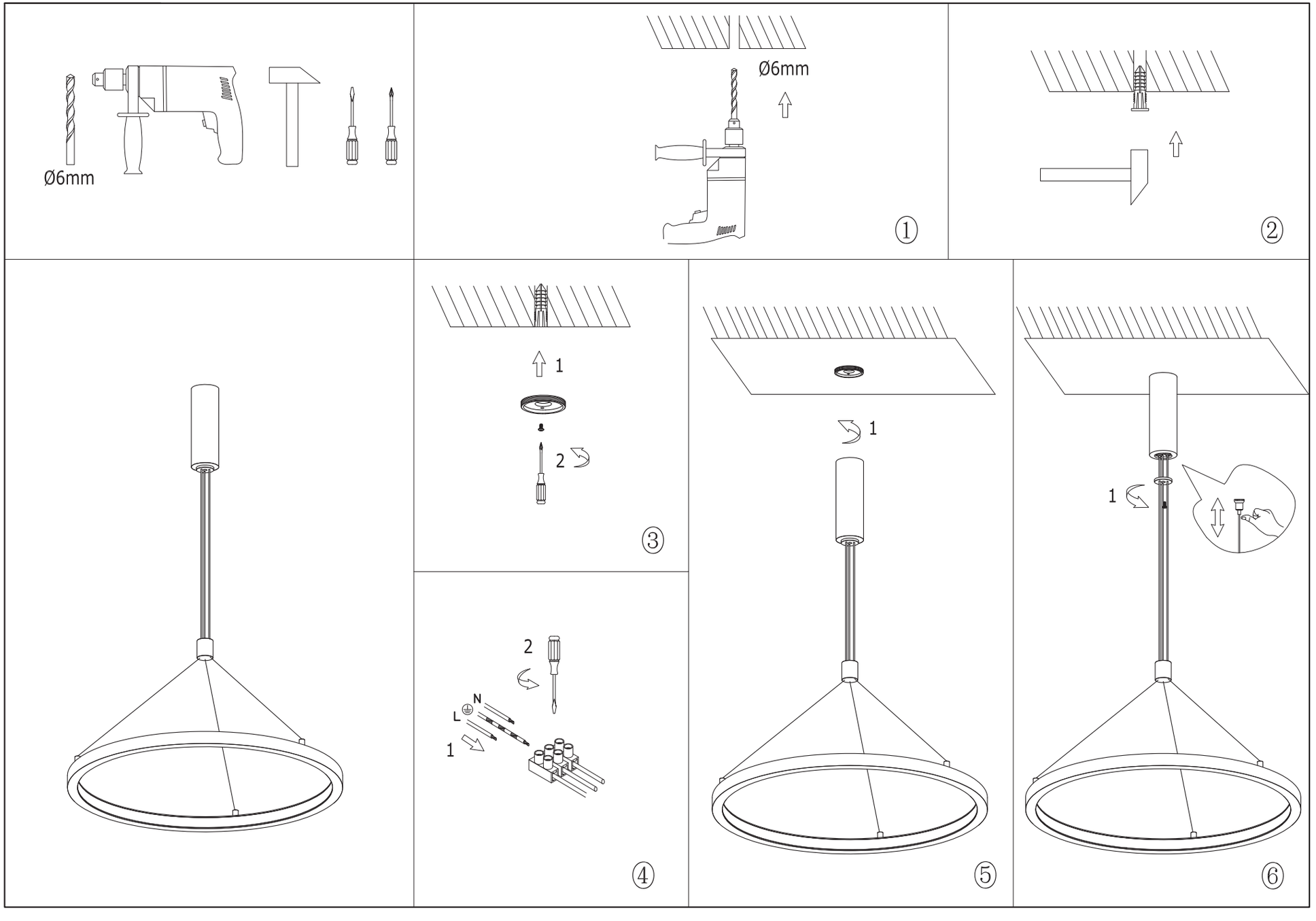
9172635, 9172735, 9172835