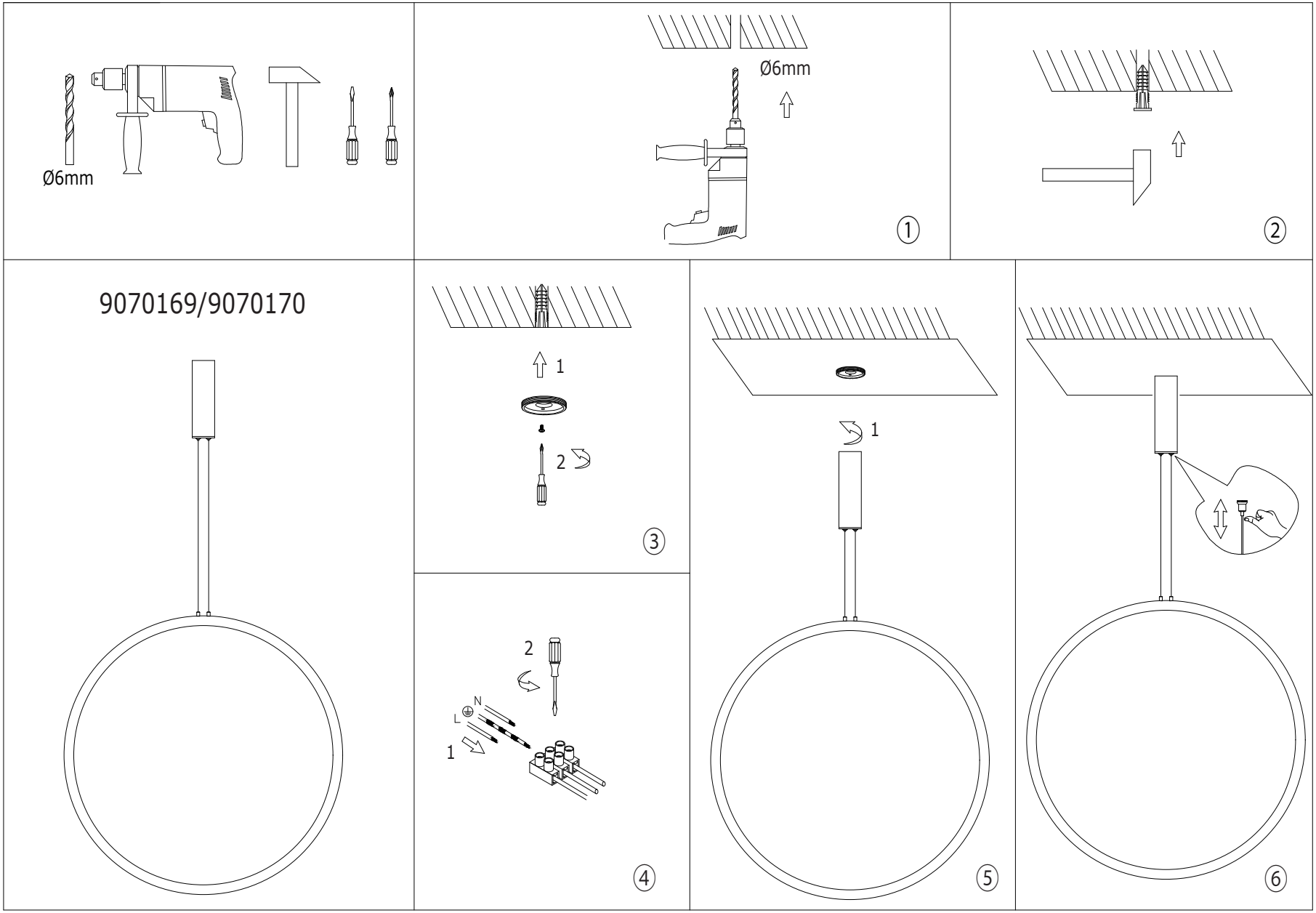NOVA LUCE